型式 : AS-1000C_3.0

名称 : 1000万画素 USB3.0カメラ 1/2.3インチ CMOS

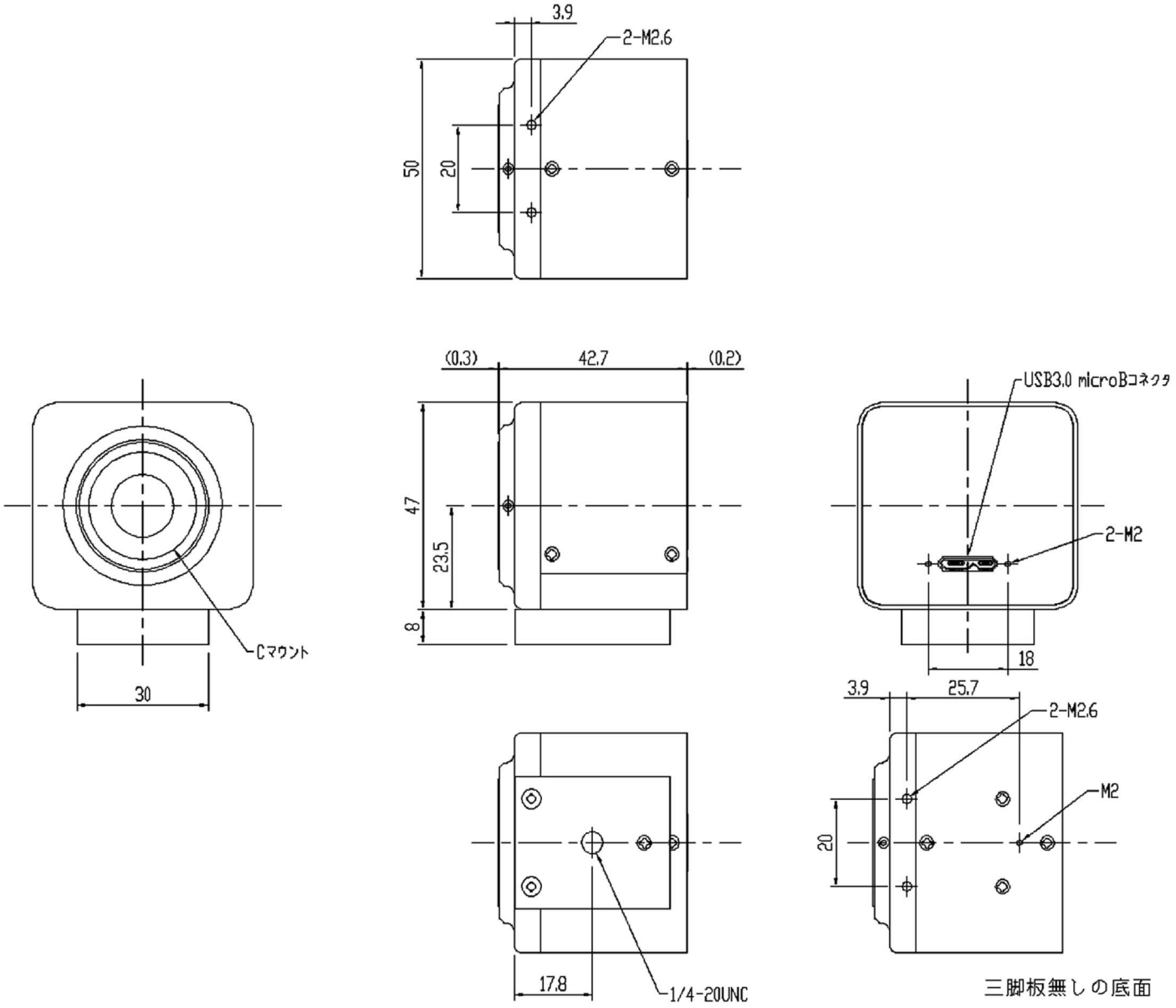

重　量：135ｇ

ケーブル：145ｇ